| | |
|---|---|
| 报价用图 | |
| 开模用图 | |
| 生产用图 | √ |

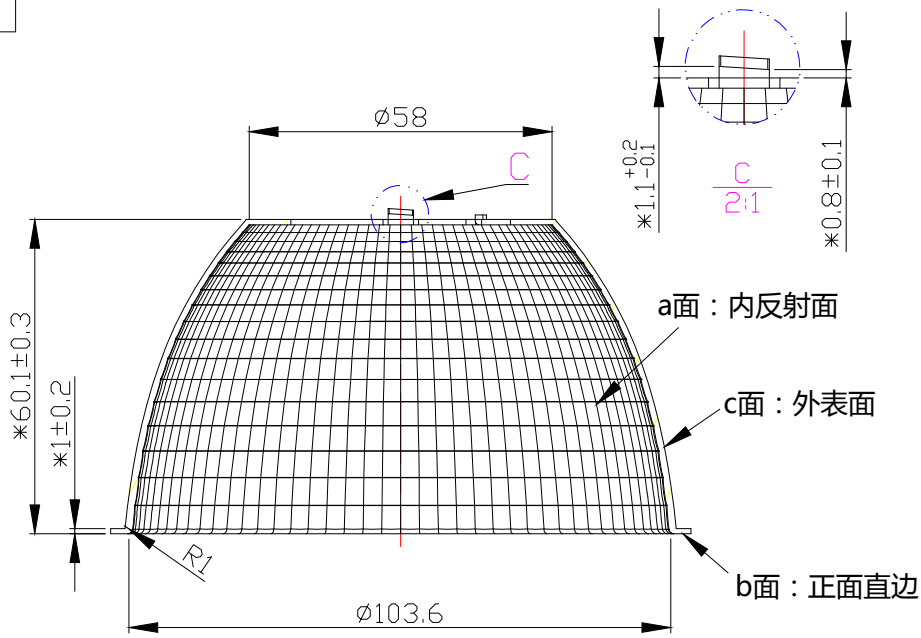


A-A

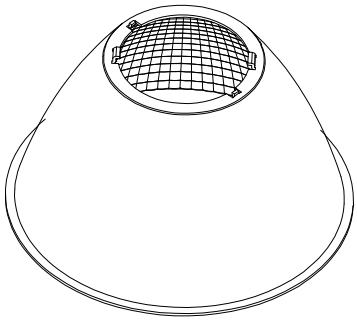

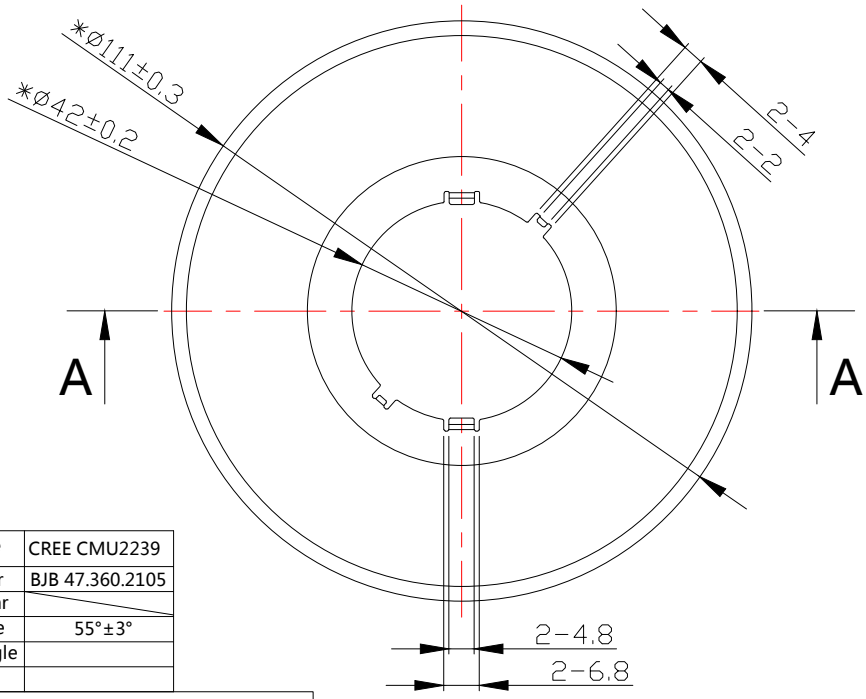


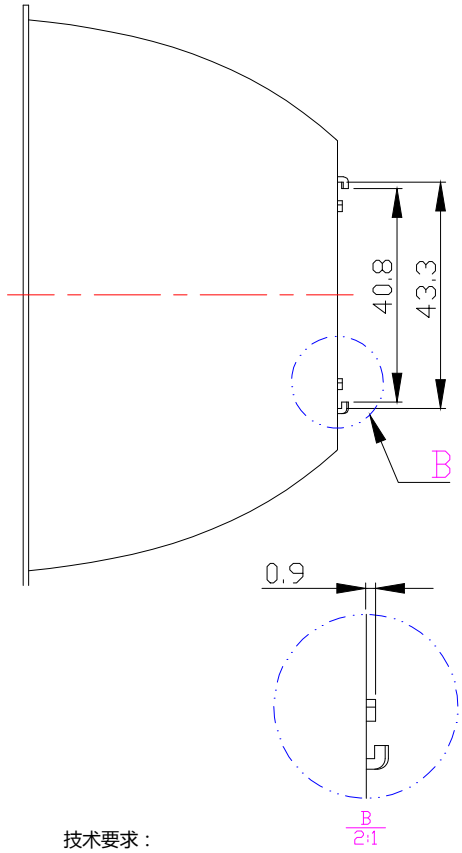


| | |
|---|---|
| Light Source | CREE CMU2239 |
| PlasticHolder | BJB 47.360.2105 |
| Metal Adaptar | |
| Design Angle | 55°±3° |
| Measured Angle | |
| Efficiency | |

光学装配示意图

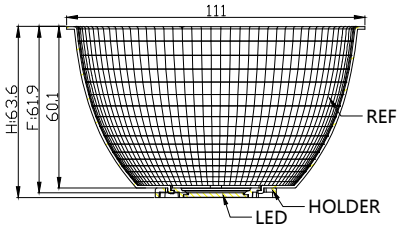


技术要求：
1.材质：T=1.0mm 1090 AL。
2.表面处理：阳极亮光。
3."*"标记为重点控制尺寸。
4.未注公差按公差表。
5.产品未注圆角与拔模斜度按3D。
6.产品外观按《N-SIP-QA-04 铝反光杯检验标准》。

| 标记 MARK | 处数 NO.OF MODIF. | 更改内容 MODIFICATIONS | 签名 SIGNED BY | 更改日期 MODIF. DATE |
|---|---|---|---|---|
| | | | | |

| | | | |
|---|---|---|---|
| 设计 DESIGNER | | 制图 DRAWN BY | |
| 工艺 TECHNICAN | | 审核 CHECKED BY | |
| 批准 APPROVED BY | | 日期 DATE(DD-MM-YYYY) | 14-05-2025 |

| | |
|---|---|
| 比例 SCALE | 1:1 |
| 视角 1st ANGLE PROJECTION | |
| 页数 PAGE | SHEET 1 OF 1 |

DIMENSION TOLERANCE TABLE (UNLESS OTHERWISE STATED)

| > 0-5 | > 5-30 | > 30-90 | > 90-150 | > 150-250 | > 250-400 | > 400-700 |
|---|---|---|---|---|---|---|
| ±0.15 | ±0.2 | ±0.4 | ±0.5 | ±0.8 | ±1.5 | ±2 |

PUNCH TOLERANCE TABLE (UNLESS OTHERWISE STATED) (ANGLE)

| > 0-10 | > 10-50 | > 50-120 | > 120-250 | > 250-360 | | |
|---|---|---|---|---|---|---|
| ±1° | ±0.5° | ±0.3° | ±0.2° | ±0.166° | | |

产品图
PRODUCT DRAWING

单位 UNIT: mm

Nata®

| | |
|---|---|
| 版本 VERSIONS | K0 |
| 产品编码 PRODUCT CODE | |
| 产品名称 PRODUCT NAME | 4-2759-A2 |
| 客户代号 CUSTOMER ID | NT |
| 客户编号 CUSTOMER CODE | GS-D111- 55D-底孔∅42 |